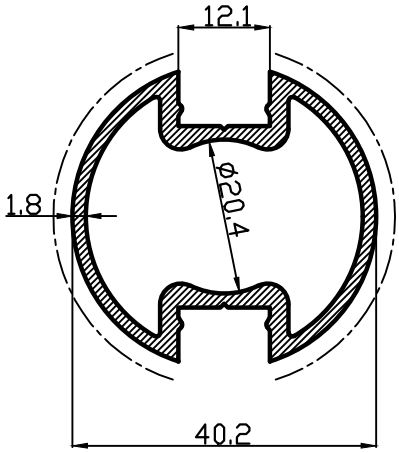

62 4119 00
0.823 kg/m.

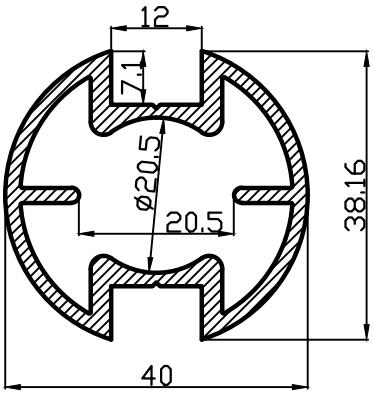

62 4244 00
0.988 kg/m.

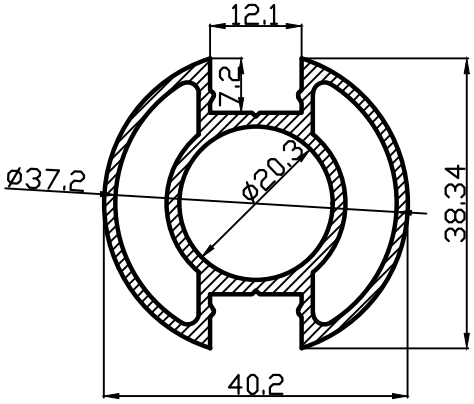

62 4243 00
0.902 kg/m.

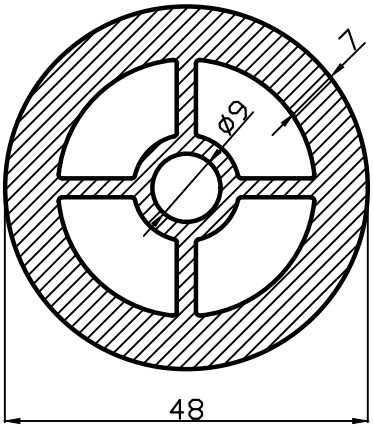

62 4575 00
2.962 kg/m.

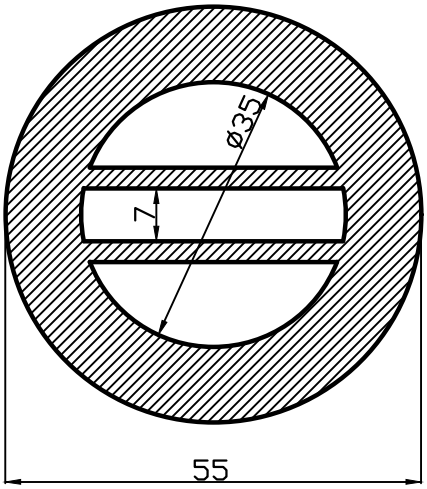

62 4256 00
4.332 kg/m.

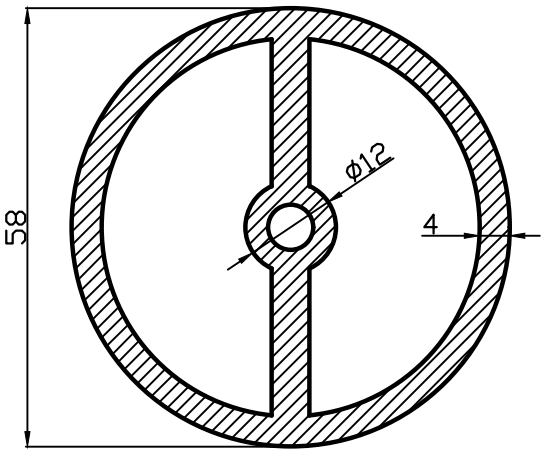

62 4613 00
2.588 kg/m.

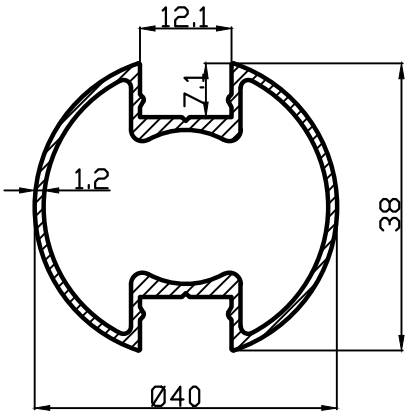

62 4946 00
0.588 kg/m

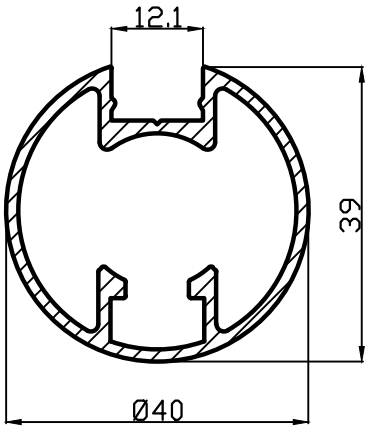

62 4995 00
0.744 kg/m

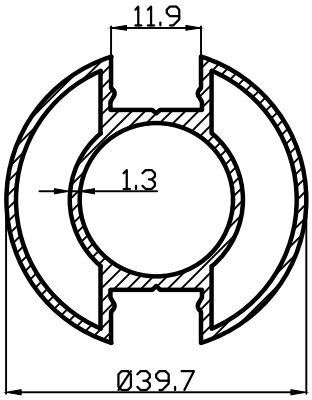

62 5052 00
0.766 kg/m

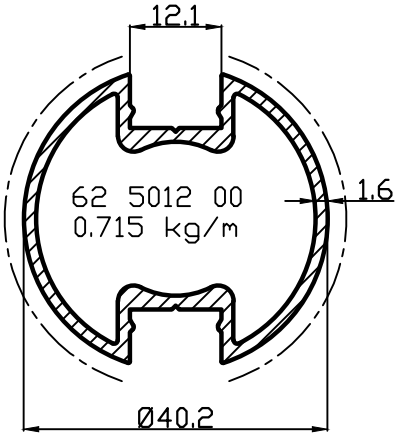

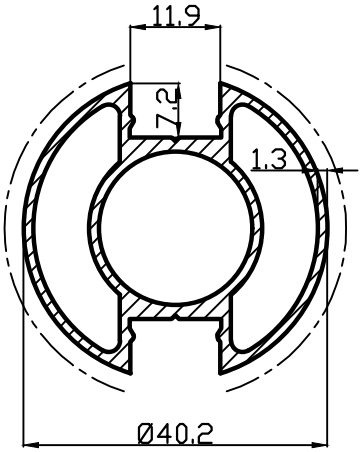

62 5011 00
0.798 kg/m

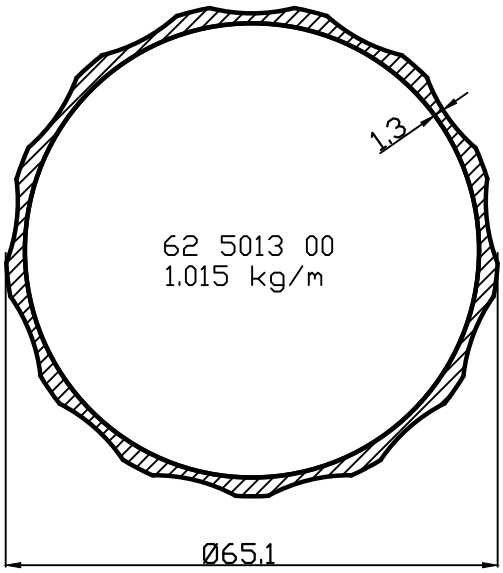

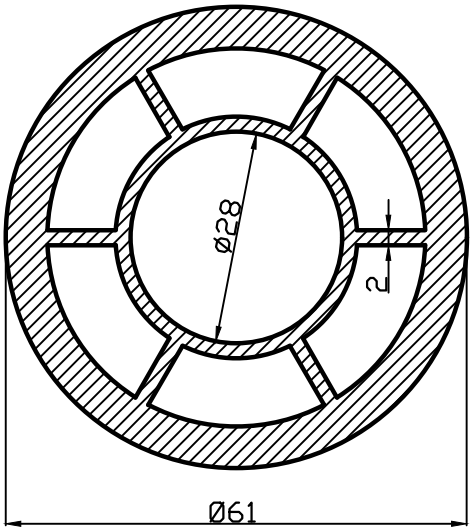

62 5029 00
3.402 kg/m

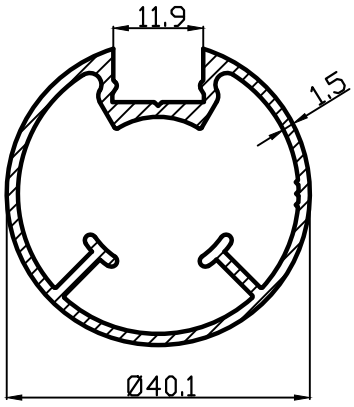

62 5082 00
0,696 kg/m

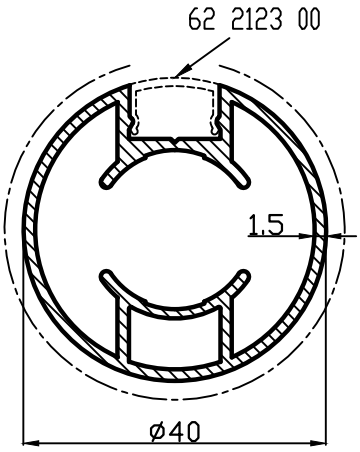

62 5321 00
0,768 kg/m.

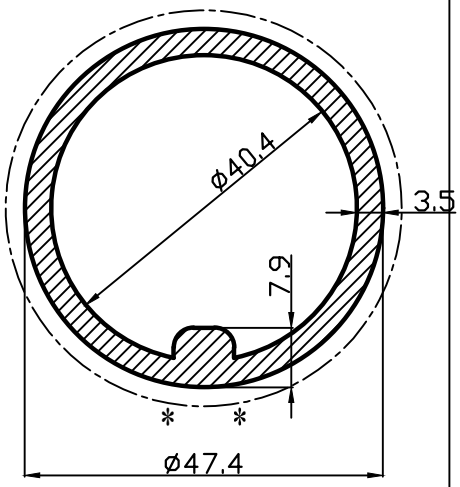

62 5334 00
Ağırlık : 1.393 kg/m.
Çevre : 148.9 mm.

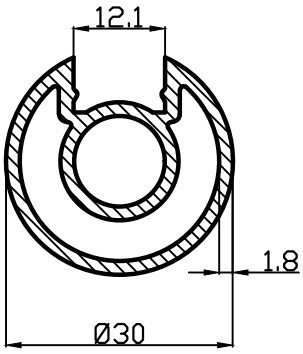

62 5241 00
0,656 kg/m.

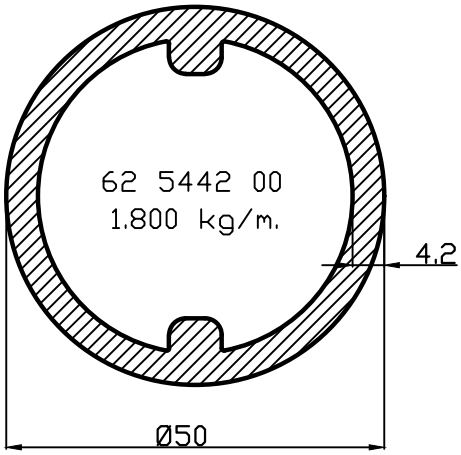

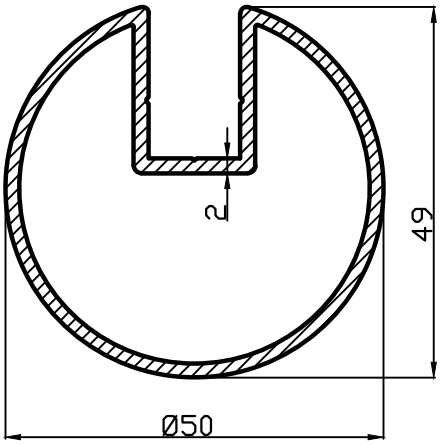

62 5547 00
0,959 kg/m.

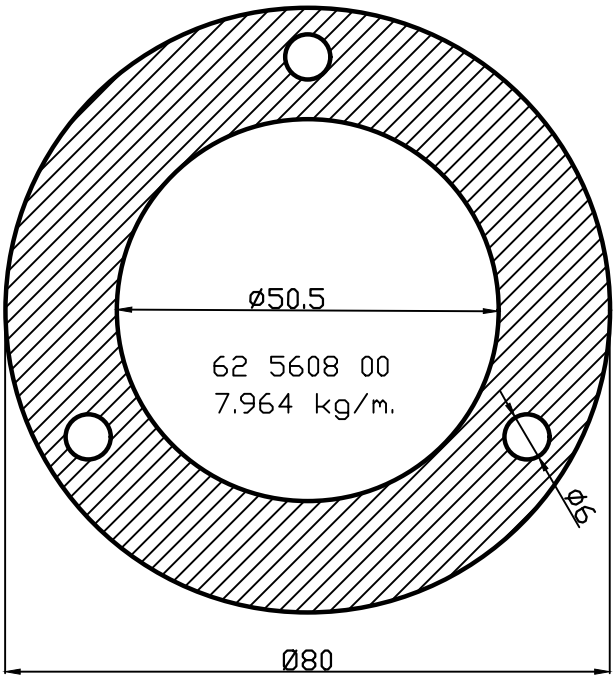

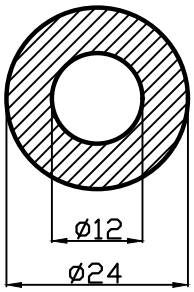

14 0248 60
0.920 kg/m

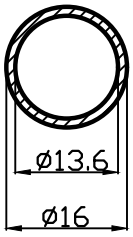

14 0271 12
0.151 kg/m

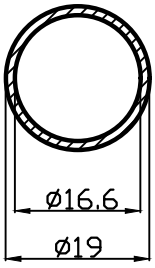

14 0277 12
0.182 kg/m

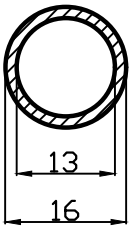

14 0221 15
0.185 kg/m

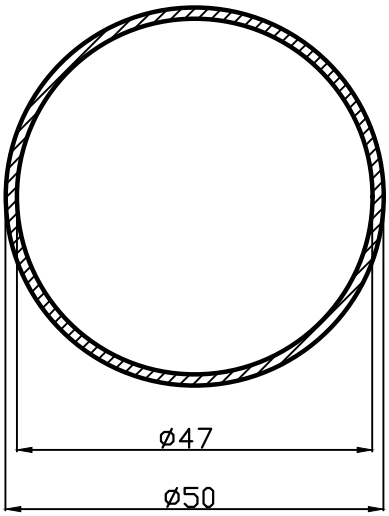

14 0293 15
0.620 kg/m

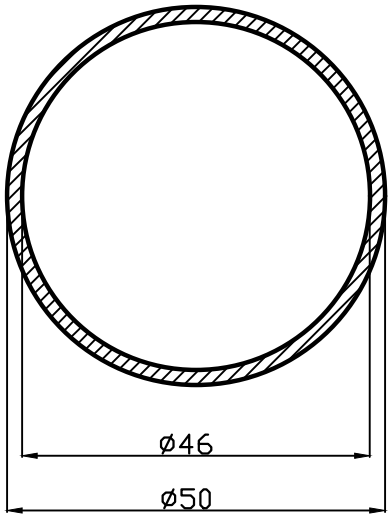

14 0293 20
0.817 kg/m

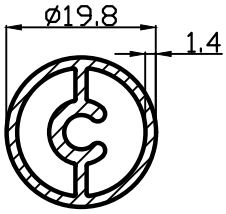

62 5578 00
0.344 kg/m.

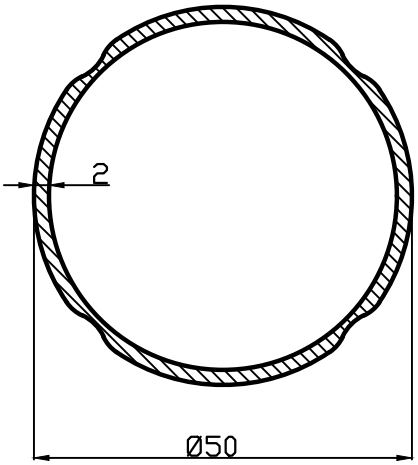

62 5623 20
Ağırlık : 0.769 kg/m.
Çevre : 157.5 mm.

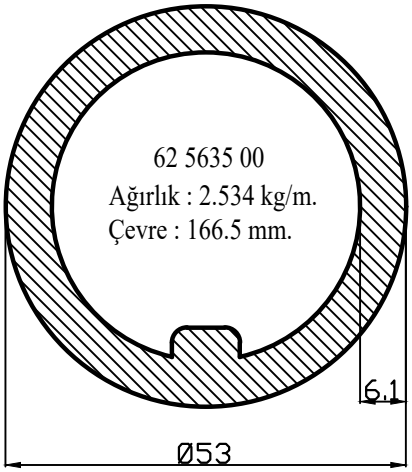

62 5635 00
Ağırlık : 2.534 kg/m.
Çevre : 166.5 mm.

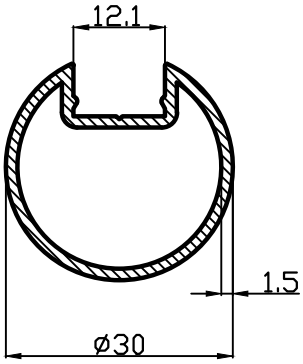

62 5804 00
Ağırlık : 0.414 kg/m.
Çevre : 108.5 mm.

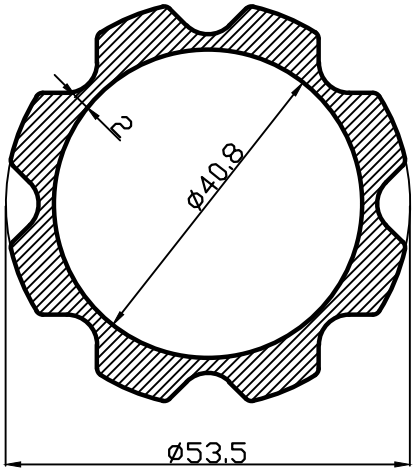

62 5728 00
Ağırlık : 1.890 kg/m.
Çevre : 188.3 mm.

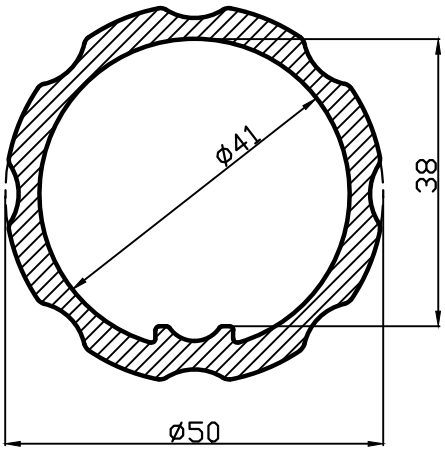

62 6205 00
Ağırlık : 1.578 kg/m.
Çevre : 160.7 mm.

62 6811 00
Ağırlık : 2.546 kg/m.
Çevre : 139.8 mm.

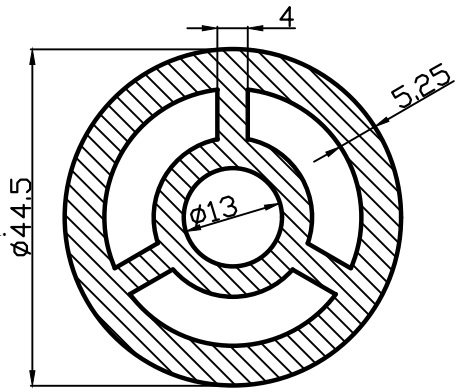

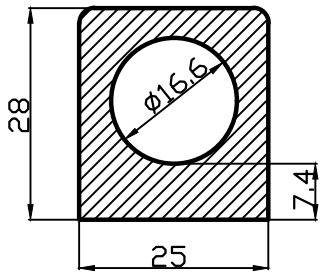

62 3754 00
1.306 kg/m.

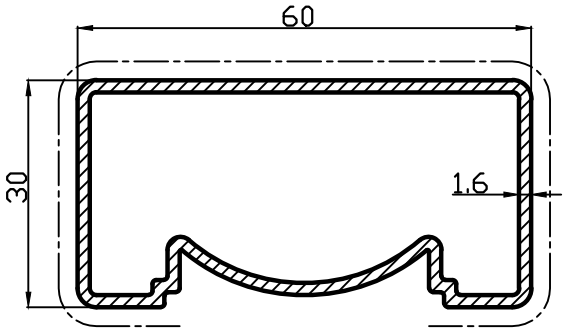

62 5441 00
0.817 kg/m.

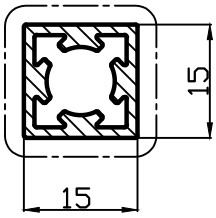

62 5528 00
0.305 kg/m.

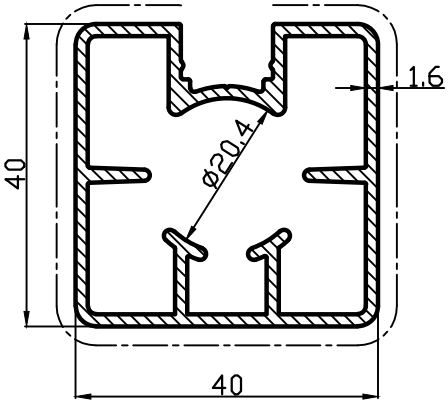

62 5403 00
Ağırlık : 0.960 kg/m.
Çevre : 173.2 mm.

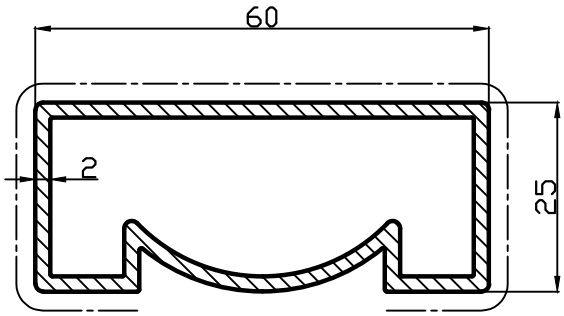

62 5525 20
0.971 kg/m.

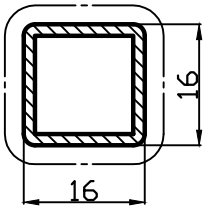

62 5329 15
0.231 kg/m.

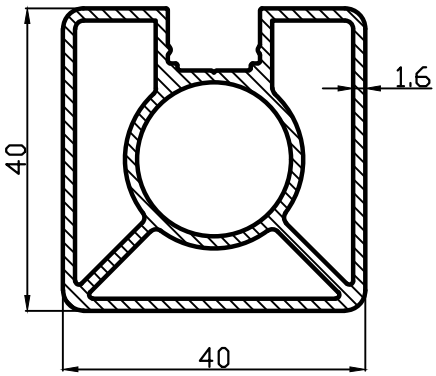

62 5402 00
1.125 kg/m.

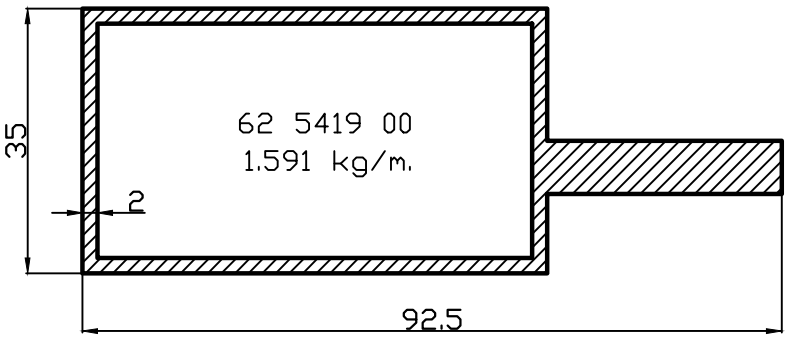

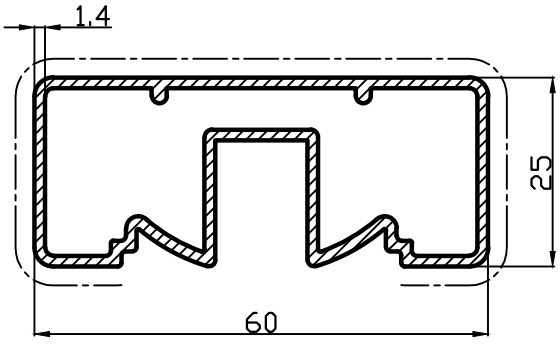

62 5331 00
0.815 kg/m.

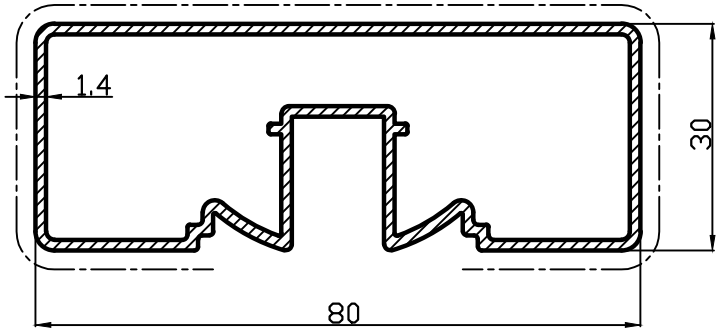

62 5332 00
Ağırlık : 1.006 kg/m.
Çevre : 261.6 mm.

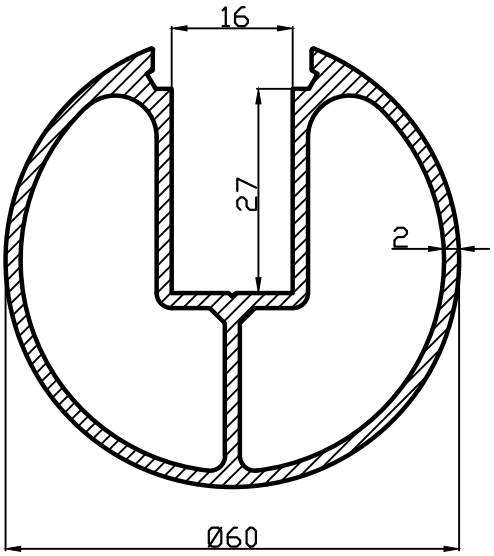

62 4775 00
1.526 kg/m

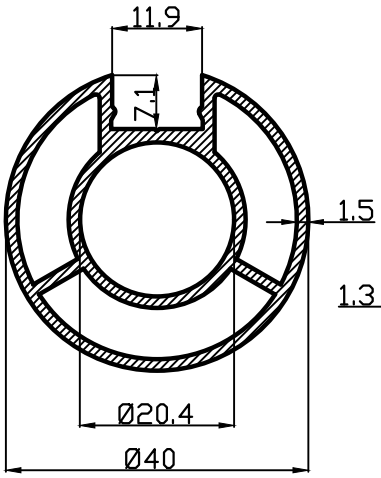

62 4776 00
0.875 kg/m

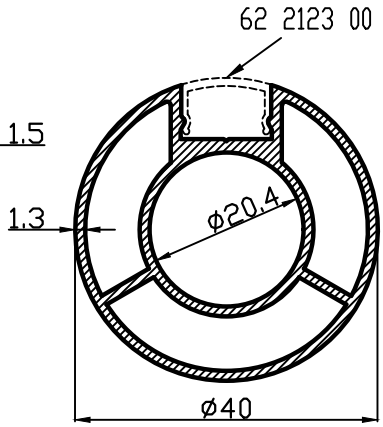

62 4776 13
Ağırlık : 0.774 kg/m.
Çevre : 140.7 mm.

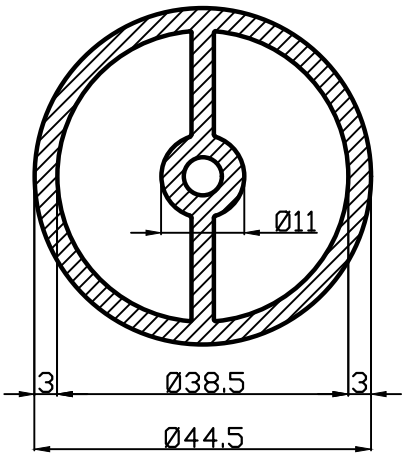

62 4884 00
1.489 kg/m

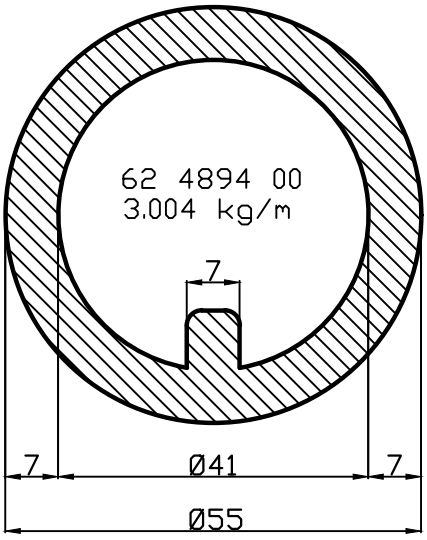

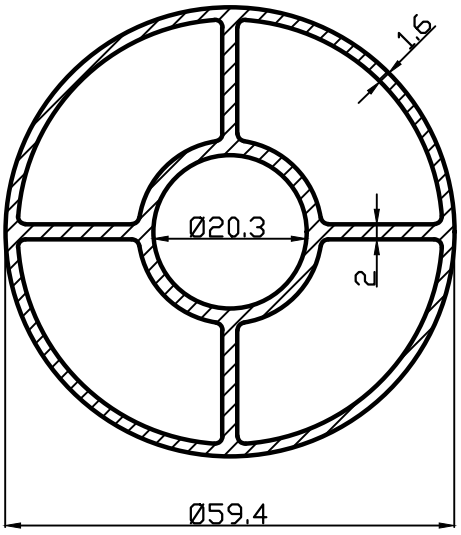

62 4933 00
1.522 kg/m

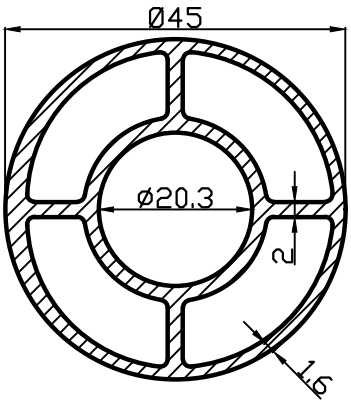

62 4937 00
1.170 kg/m

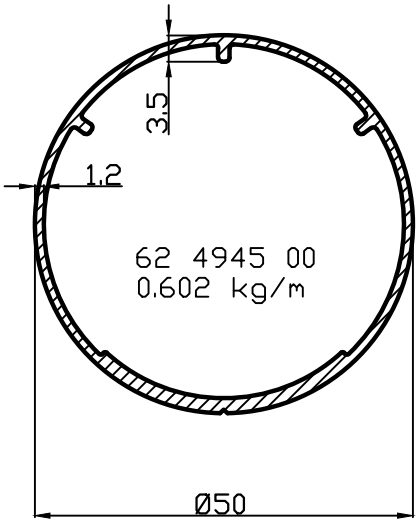

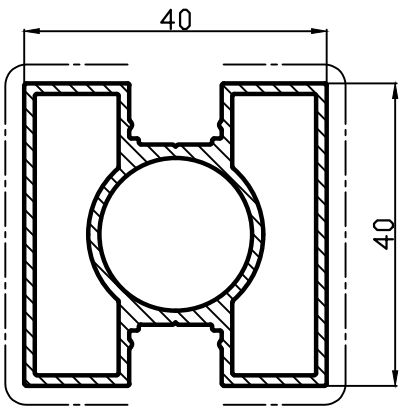

62 5526 00
0.980 kg/m.

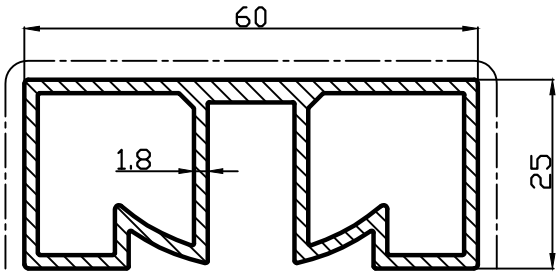

62 5548 00
1.058 kg/m.

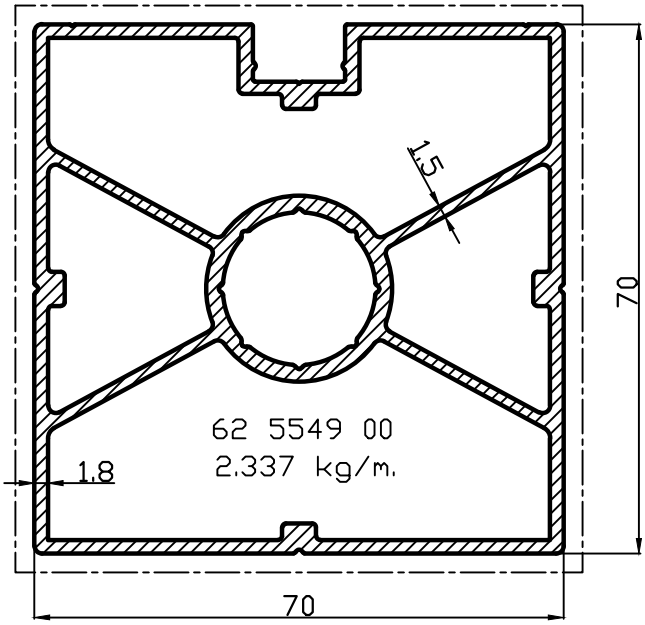

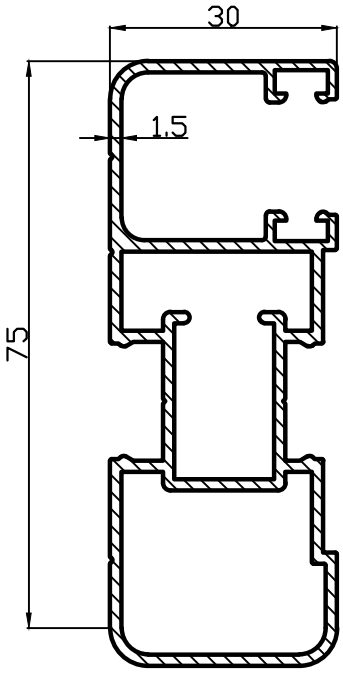

62 5555 00
1.148 kg/m.

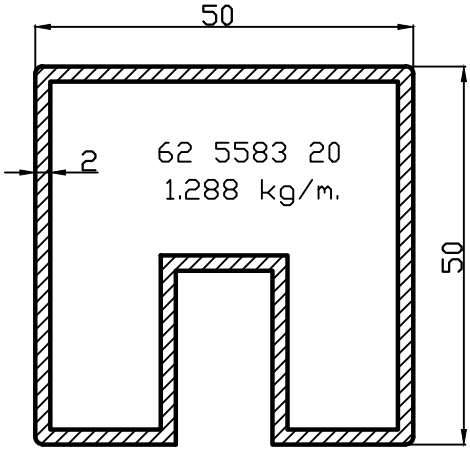

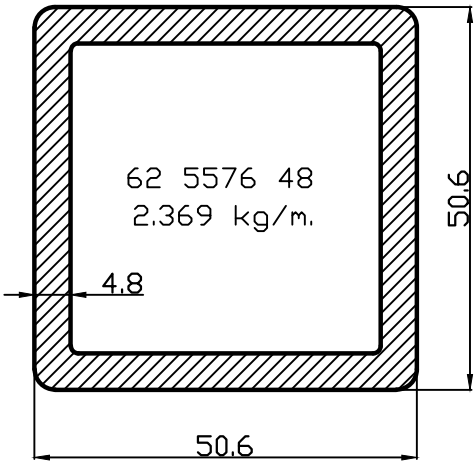

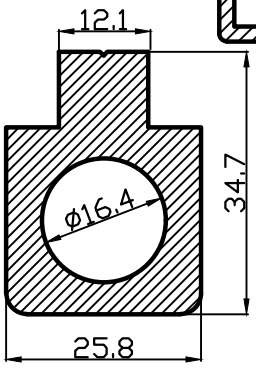

62 2124 00
1,465 kg/m.

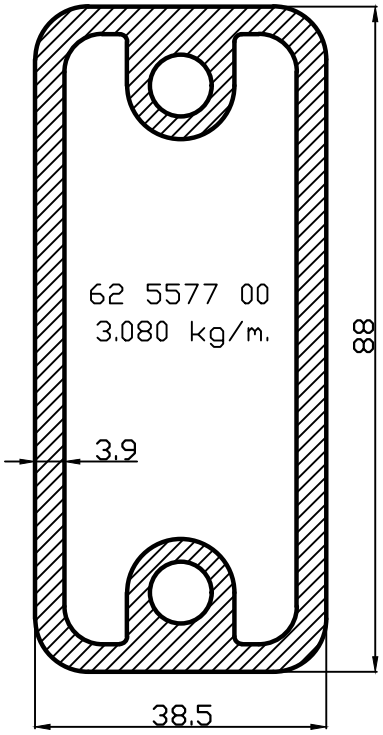

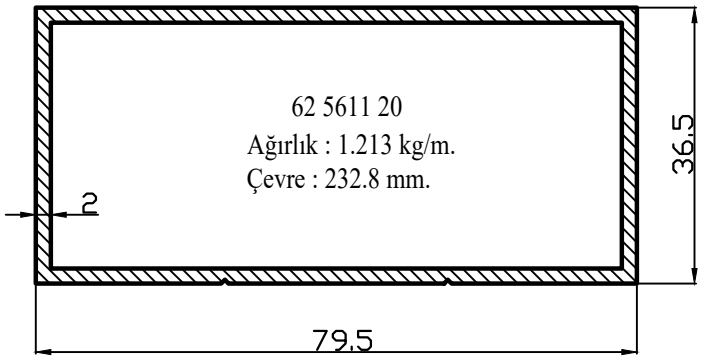

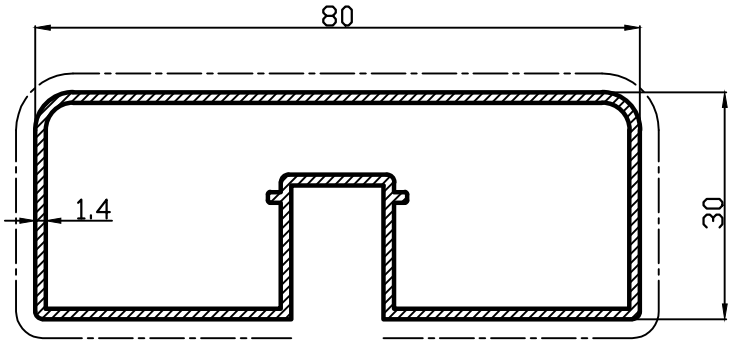

62 5727 00
Ağırlık : 0.944 kg/m.
Çevre : 250.2 mm.

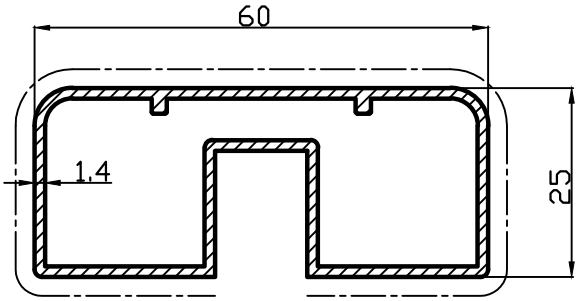

62 5726 00
Ağırlık : 0.756 kg/m.
Çevre : 198.2 mm.

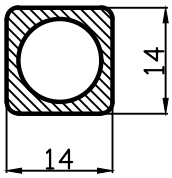

62 5653 15
Ağırlık : 0.268 kg/m.
Çevre : 53.4 mm.

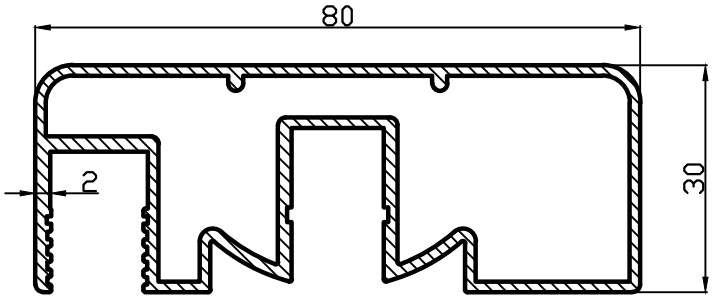

62 5733 00
Ağırlık : 1.209 kg/m.
Çevre : 320.7 mm.

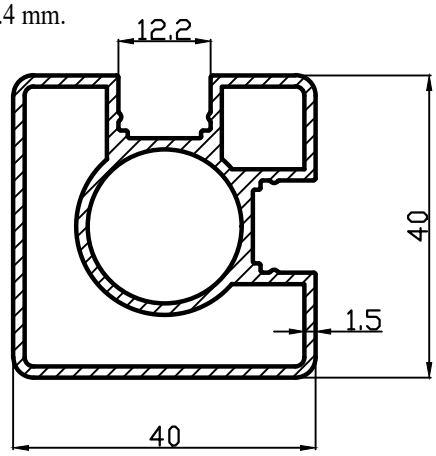

62 5767 00
Ağırlık : 0.993 kg/m.
Çevre : 187.9 mm.

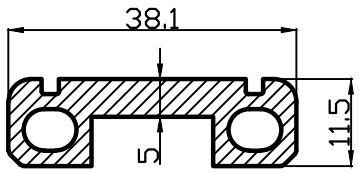

62 5734 00
Ağırlık : 0.687 kg/m.
Çevre : 114.9 mm.

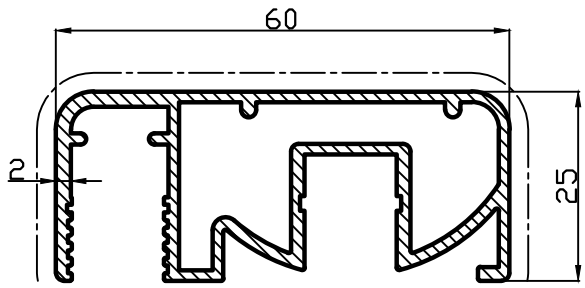

62 5732 00
Ağırlık : 0.951 kg/m.
Çevre : 285.4 mm.

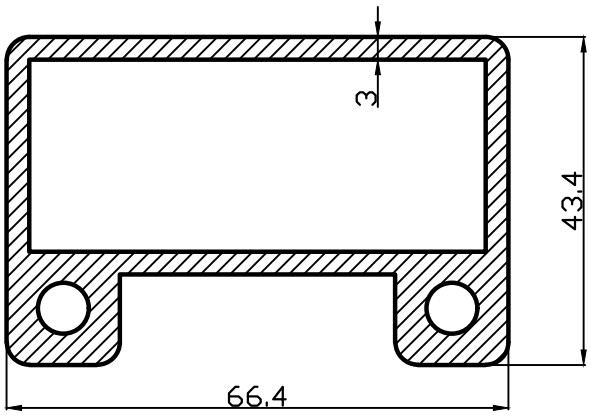

62 5859 00
Ağırlık : 2.246 kg/m.
Çevre : 235.9 mm.

62 5859 00 profilde 18.04.2017 tarihinde
Dış ölçüde R6, R3 olarak değiştirildi.

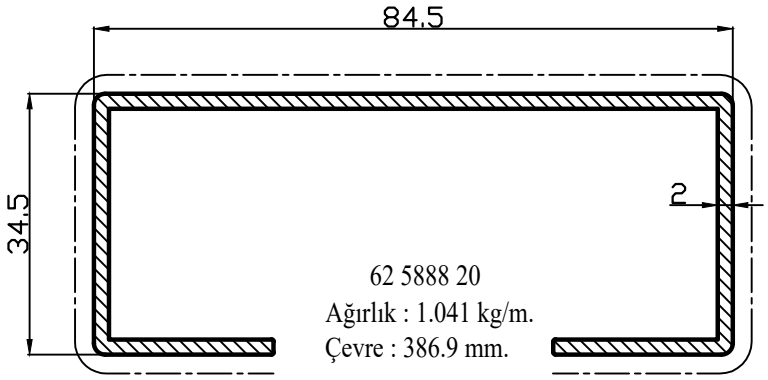

62 5888 20
Ağırlık : 1.041 kg/m.
Çevre : 386.9 mm.

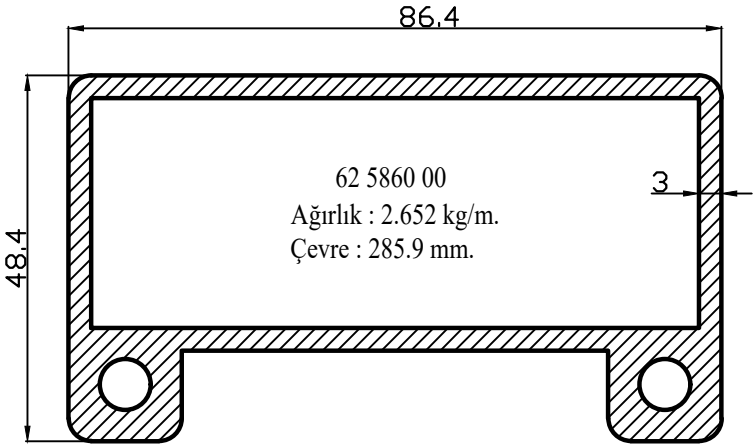

62 5860 00
Ağırlık : 2.652 kg/m.
Çevre : 285.9 mm.

62 5860 00 profilde 18.04.2017 tarihinde
Dış ölçüde R6, R3 olarak değiştirildi.

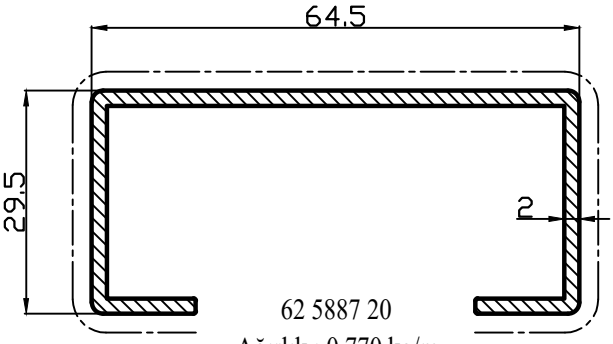

62 5887 20
Ağırlık : 0.770 kg/m.
Çevre : 286.9 mm.

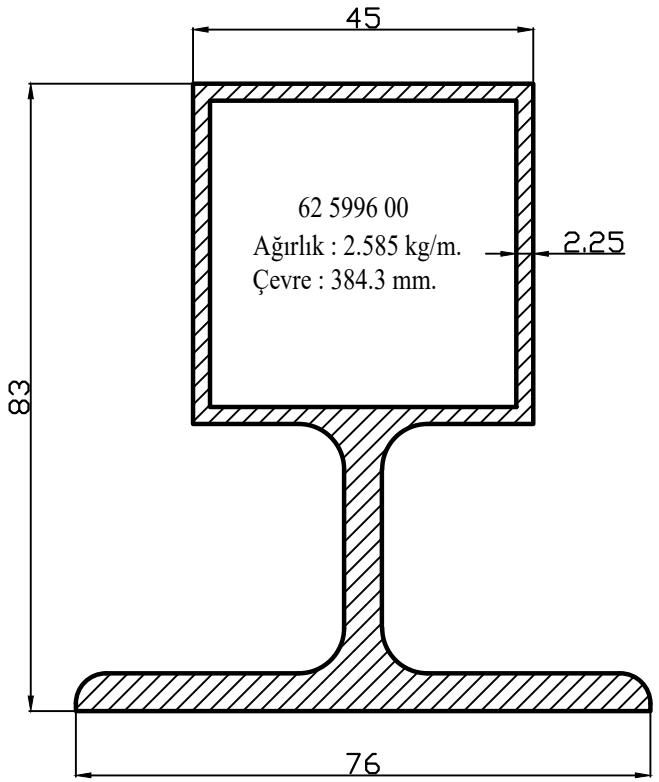

62 5996 00
Ağırlık : 2.585 kg/m.
Çevre : 384.3 mm.

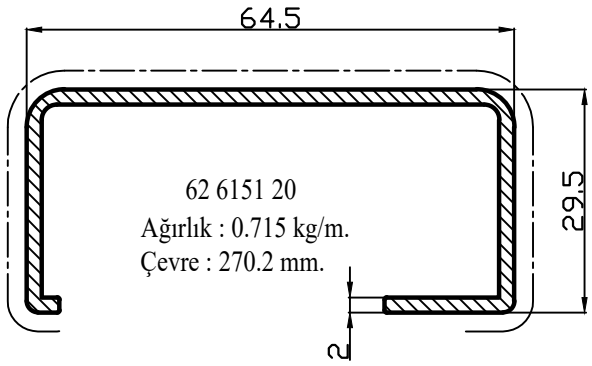

62 6151 20
Ağırlık : 0.715 kg/m.
Çevre : 270.2 mm.

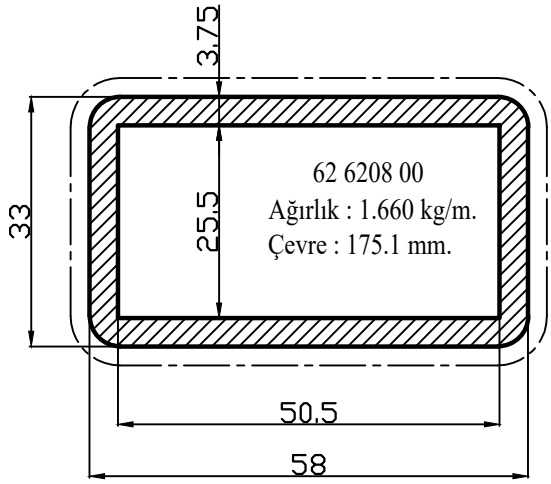

62 6208 00
Ağırlık : 1.660 kg/m.
Çevre : 175.1 mm.

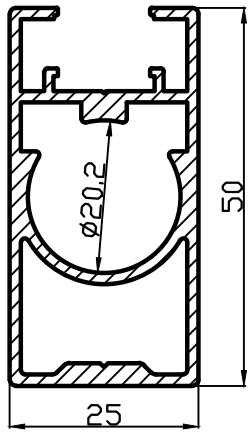

62 6089 00
Ağırlık : 0.915 kg/m.
Çevre : 203.9 mm.

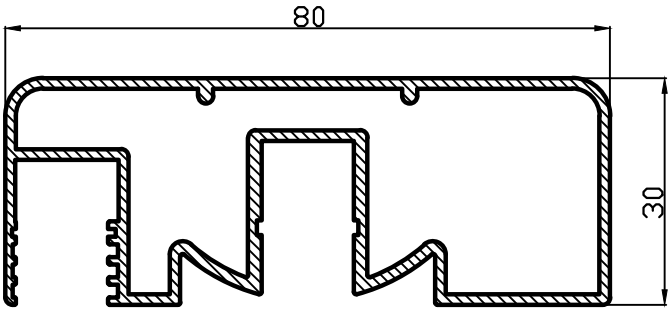

62 6091 00
Ağırlık : 1.157 kg/m.
Çevre : 326.6 mm.

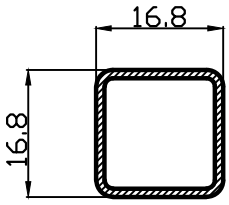

62 6280 11
Ağırlık : 0.179 kg/m.
Çevre : 63.4 mm.

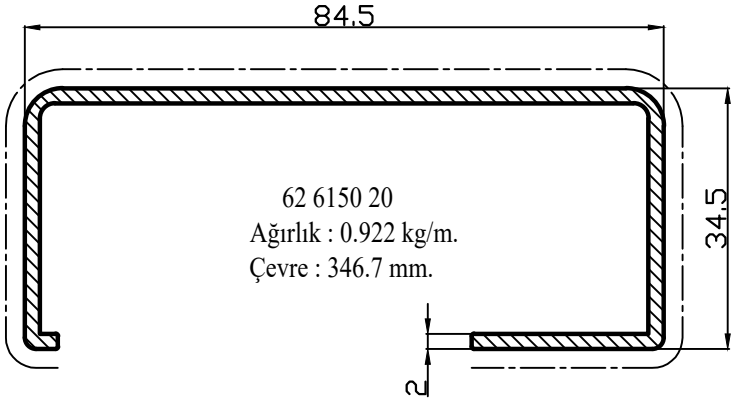

62 6150 20
Ağırlık : 0.922 kg/m.
Çevre : 346.7 mm.

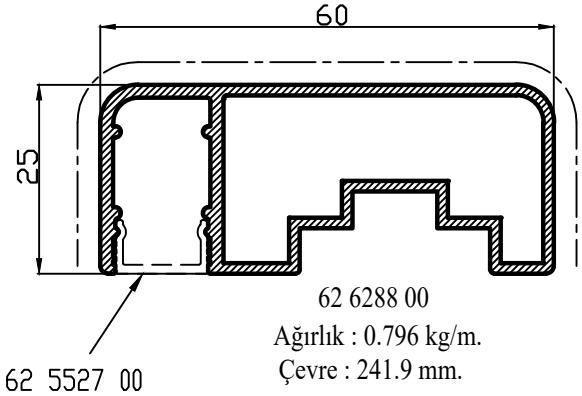

62 6288 00
Ağırlık : 0.796 kg/m.
Çevre : 241.9 mm.

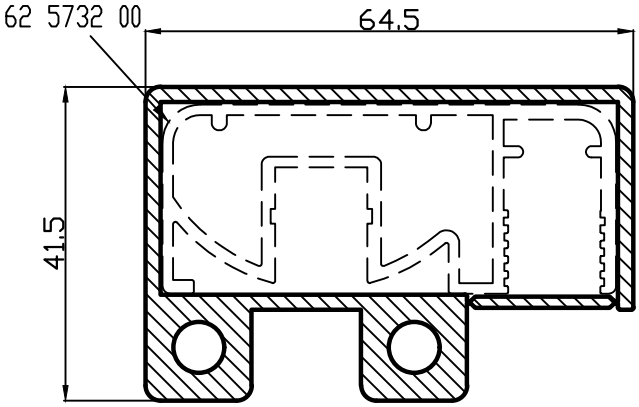

62 7093 00
Ağırlık : 1.649 kg/m.
Çevre : 232.8 mm.

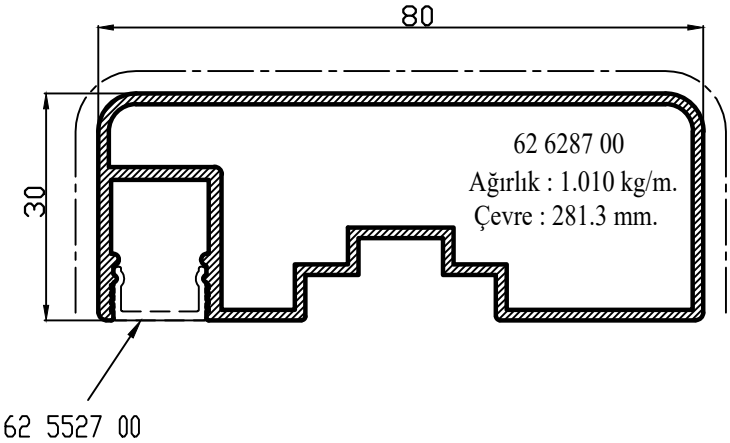

62 6287 00
Ağırlık : 1.010 kg/m.
Çevre : 281.3 mm.

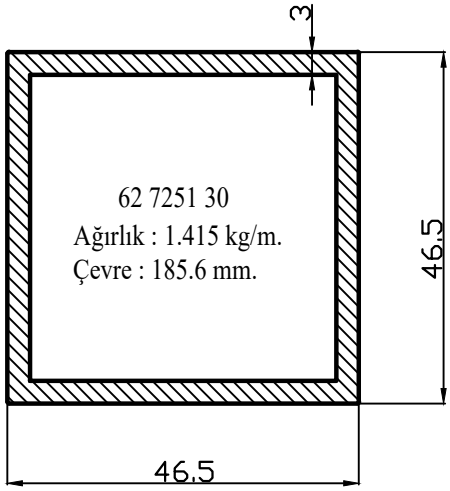

62 7251 30
Ağırlık : 1.415 kg/m.
Çevre : 185.6 mm.

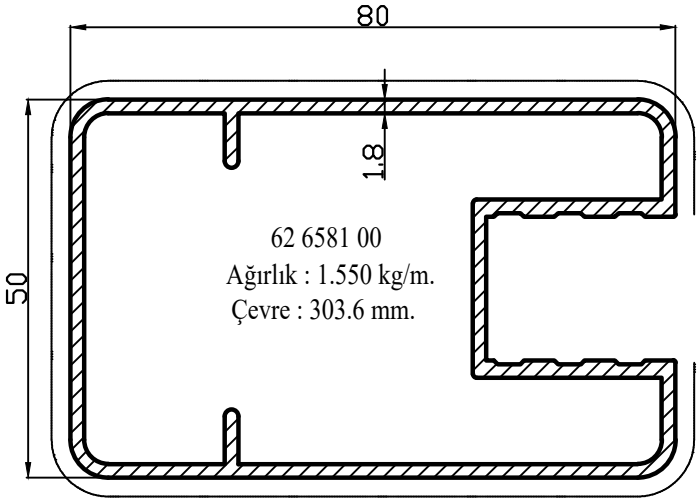

62 6581 00
Ağırlık : 1.550 kg/m.
Çevre : 303.6 mm.

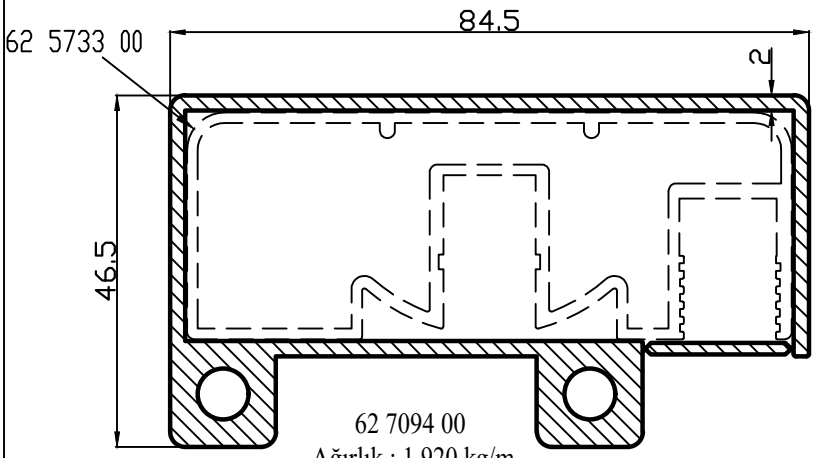

62 7094 00
Ağırlık : 1.920 kg/m.
Çevre : 282.8 mm.

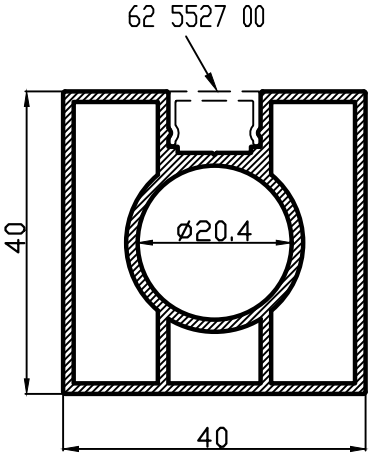

62 6303 00
Ağırlık : 0.992 kg/m.
Çevre : 176.3 mm.

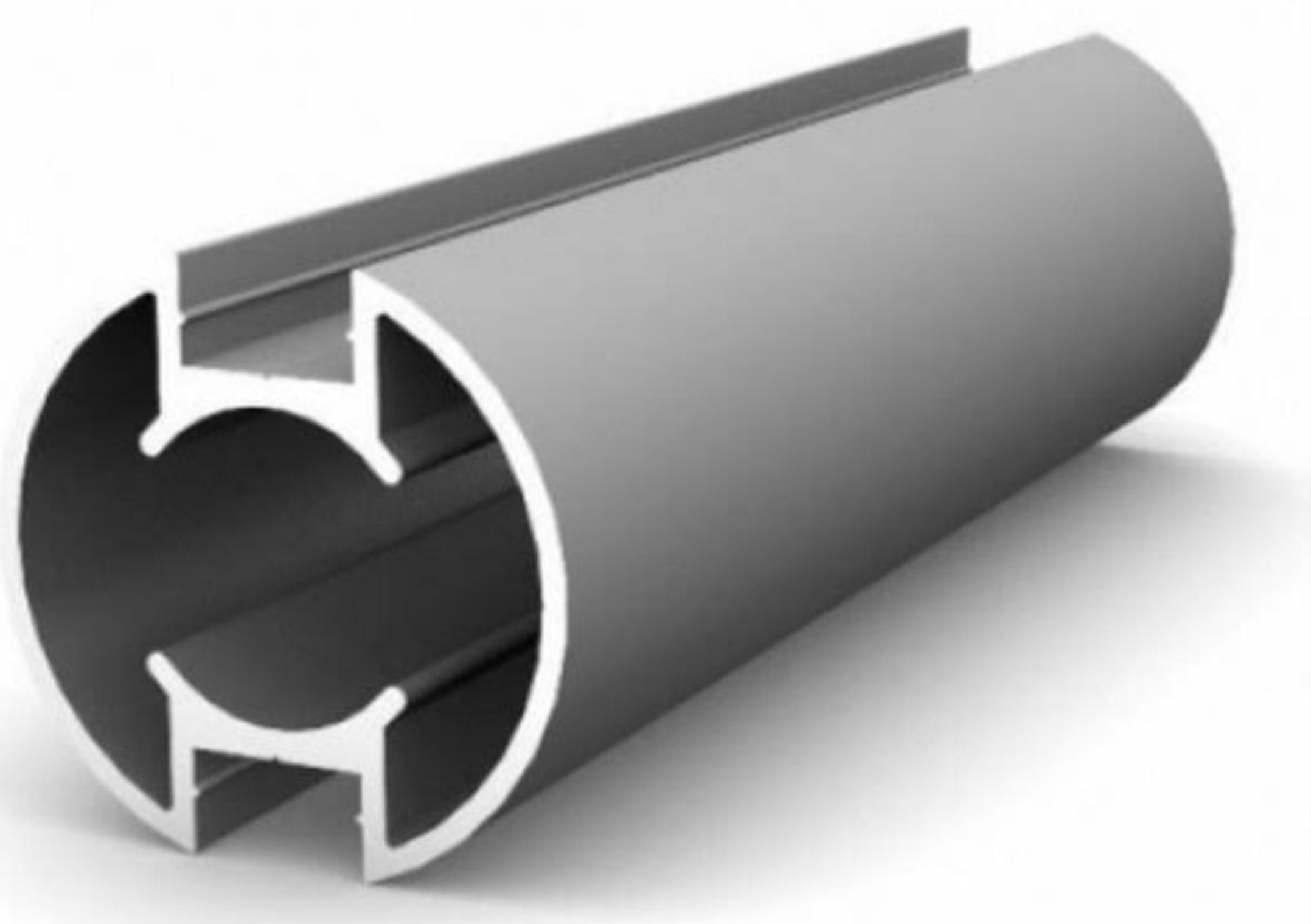
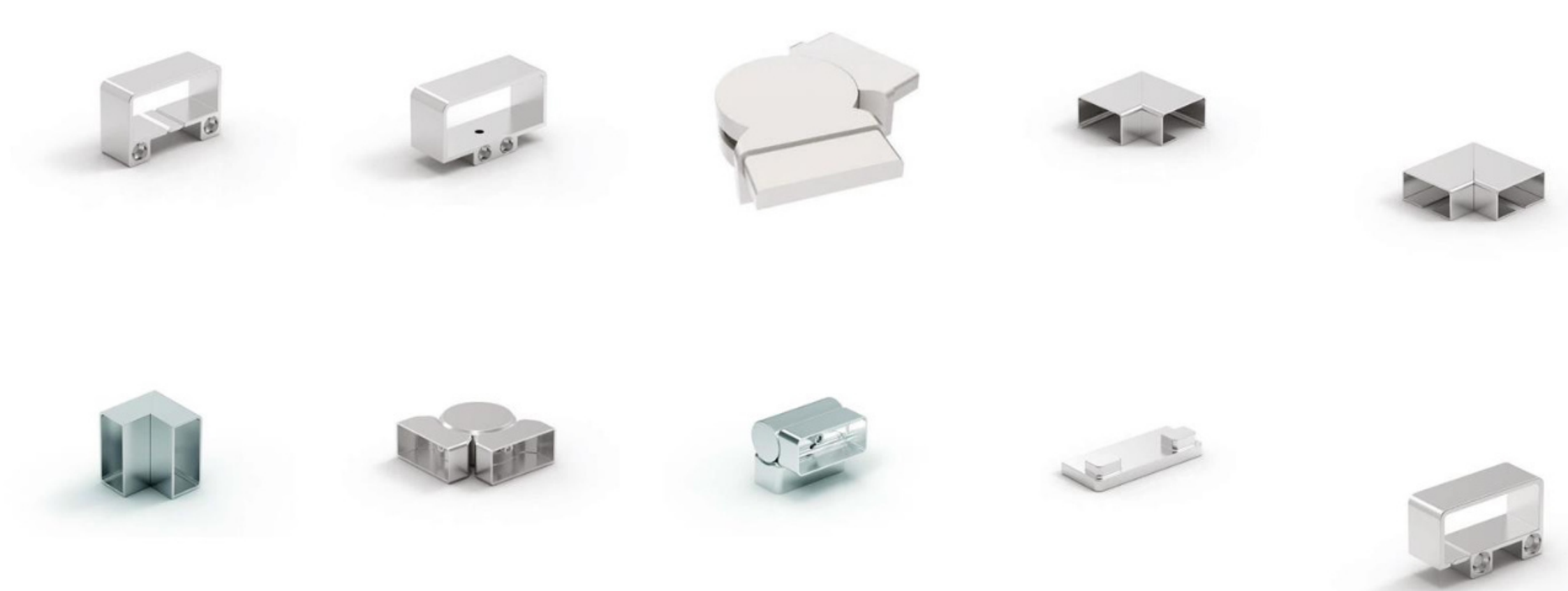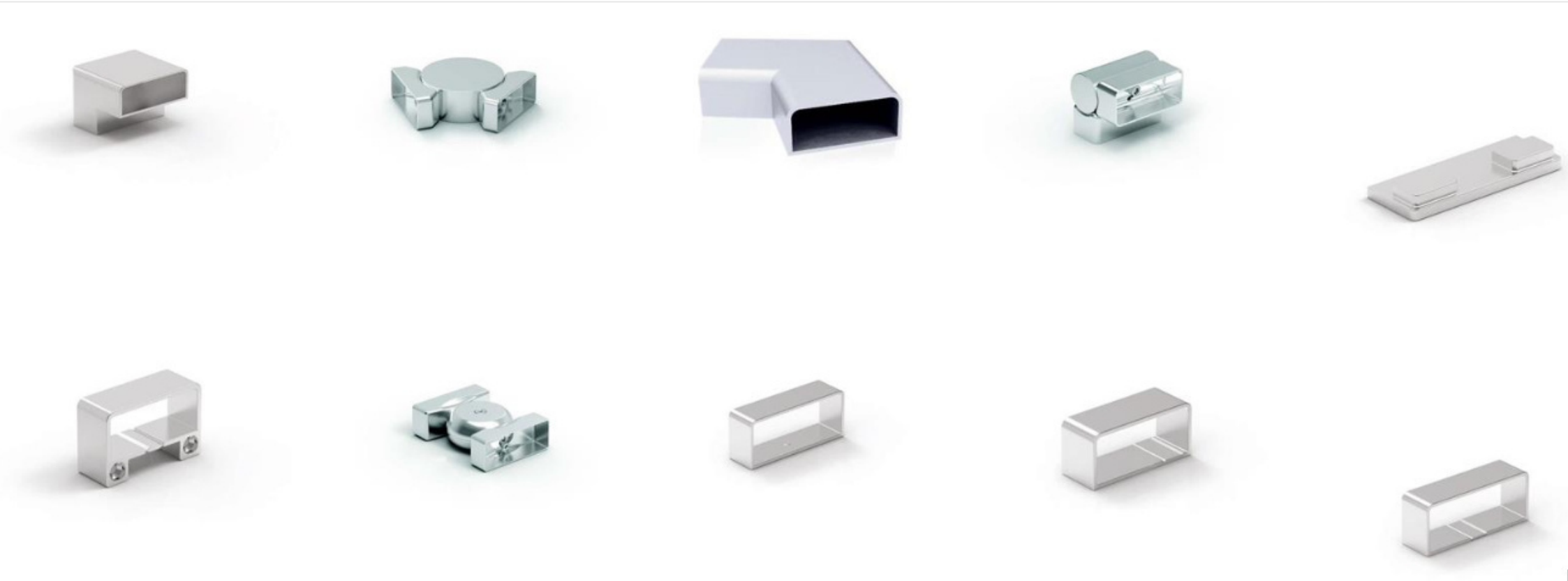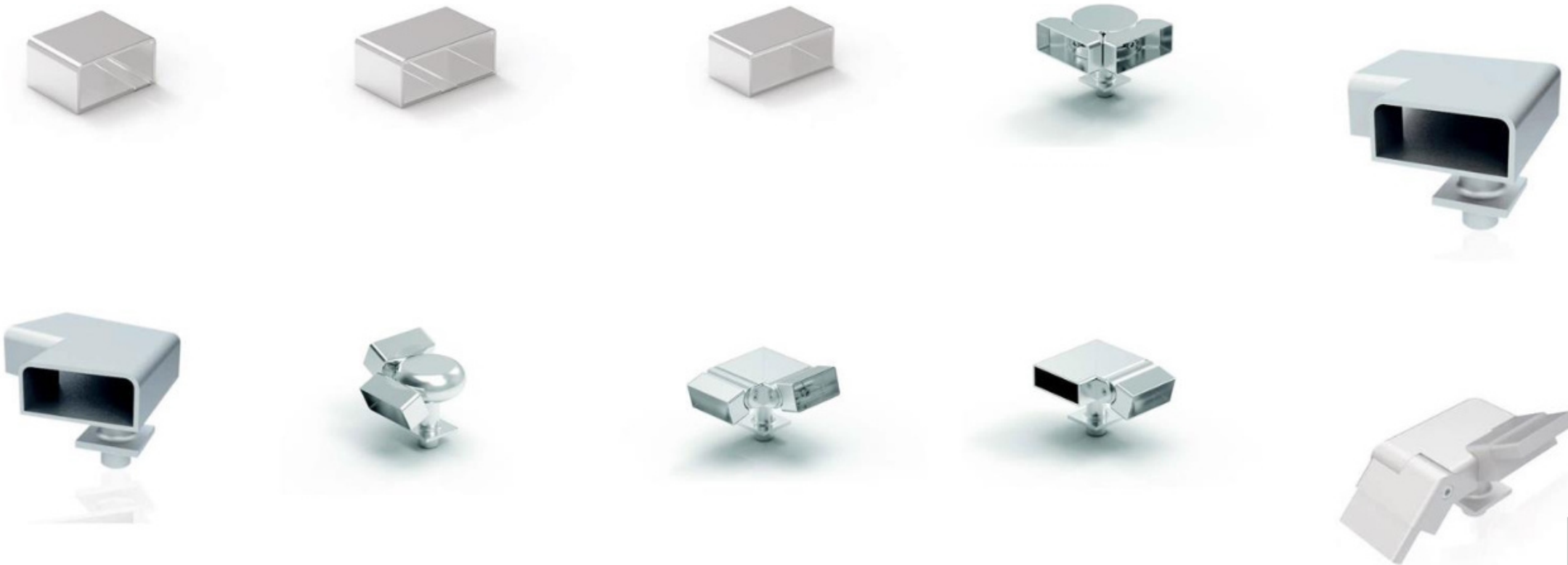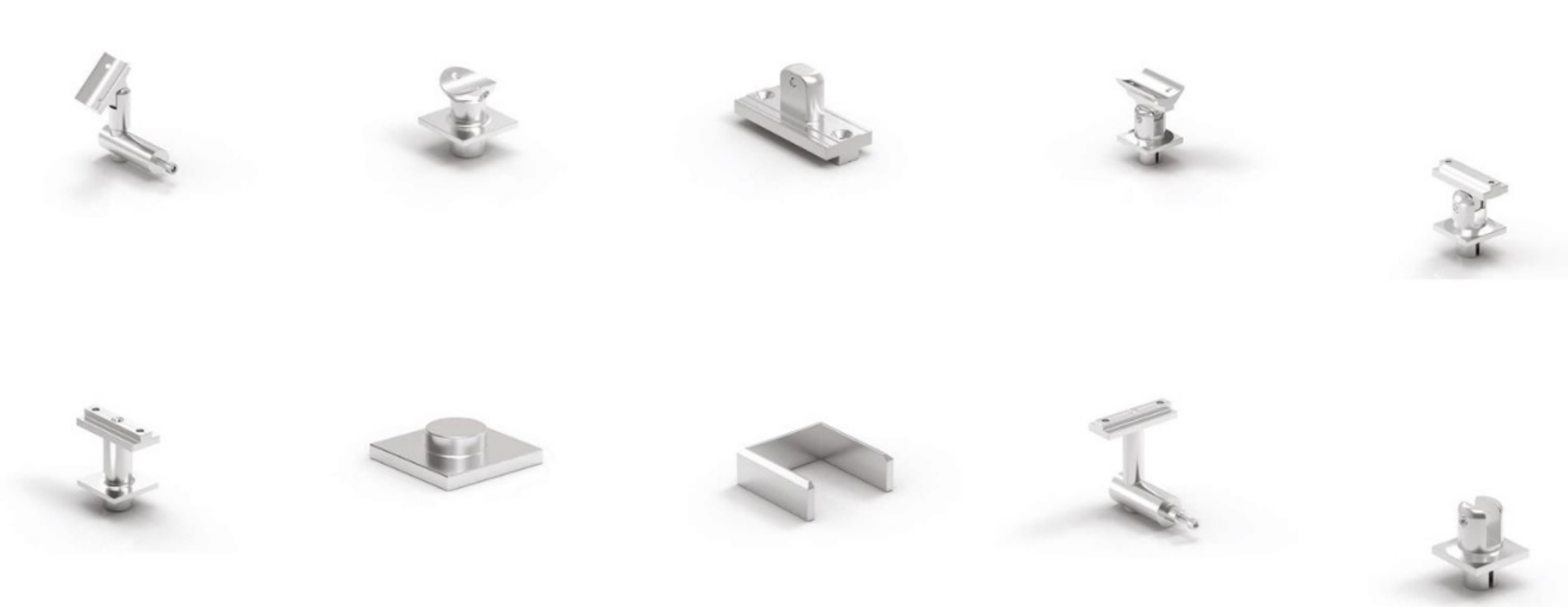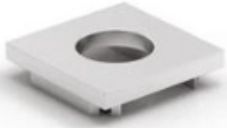
ALÜMİNYUM KÜPEŞTE KARE GRUP AKSESUARLARI